# TP 101

CAME ÖZAK

ТЕХНІЧНА СПЕЦИФІКАЦІЯ

## Габарити (мм)

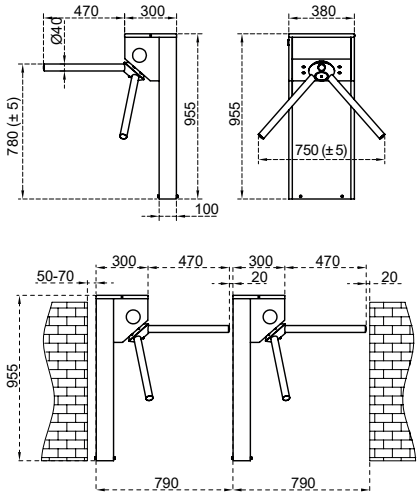


## Технічні характеристики

| | |
|---|---|
| **Місце використання** | В приміщенні, на вулиці |
| **Робоча температура, вологість** | -20°C / +68°C (на замовлення доступна конфігурація для -50°C з додатковим обігрівачем з позитивним температурним коефіцієнтом), відносна вологість %95 без конденсату. |
| **Інтенсивність експлуатації** | 100%, використання цілодобово, в режимі 7/24. |
| **Особливості корпусу** | **Матеріал** : Нержавіюча сталь марки 304 (можливе виготовлення зі сталі марки 316).<br>**Оздоблювальне покриття** : Матове з круговим шліфуванням (додатково можна замовити нержавіючу сталь з електростатичним порошковим покриттям). |
| **Планки** | **Планки з автоматичним опусканням (втягуванням)** : Опція для даної моделі недоступна.<br>**Матеріал** : Ø40x2 мм, нержавіюча сталь марки 304, (можливе виготовлення зі сталі марки 316), демонтуються по одній.<br>**Оздоблювальне покриття** : Сатиноване шліфоване (окремо можна замовити матове з круговим шліфуванням, нержавіючу сталь з електростатичним порошковим покриттям) |
| **Індикатори** | **Бічні індикатори статусу / напрямку** : Світлодіодні індикатори в стандартній комплектації. |
| **Живлення** | **Робоча напруга** : 110/220 В змінного струму. 50/60 Гц. (%±10), 24 В пост. стр.<br>**Енергоспоживання** : ~4 Вт в режимі очікування, макс. ~39 Вт (залежить від обладнання на замовлення та додаткового обладнання). |
| **Режими роботи** | Система працює у двосторонньому режимі (вхід-вихід).<br>Режими роботи змінюються двопозиційним перемикачем, на ПК або в додатку Android.<br>Контрольований вхід і вихід; Контрольований вхід, вільний вихід; Вільний вхід, контрольований вихід<br>Використання одного входу в обох напрямках; Вільний вхід і вихід |
| **Функціонування системи** | Електромеханічне з ручним управлінням. |
| **Система управління** | Усі функції, параметри та режими роботи можна змінювати за допомогою пульта управління (з мікропроцесорним управлінням), персонального комп'ютера (ОС Windows) та/або додатка на базі Android. Прошивку можна оновлювати. Усі минулі оновлення та зміни функцій зберігаються на сервері, і записи можна відстежувати.<br>Всі входи захищені оптопарами.<br>Контроль здійснюється за допомогою сухого контакту (віддалено).<br>Сумісна з усіма типами пристроїв контролю доступу.<br>Додатково можна замовити модуль RS232, RS485 або TCP/IP. |
| **Швидкість людського потоку** | **Пропускна здатність механізму (ручне управління)** : макс. 82 циклів/хв. **Номінальна** : ~30 осіб/хв.<br>(швидкість проходження може змінюватися залежно від використовуваної системи контролю доступу) |
| **Аварійний режим** | Система дозволяє вільно проходити (вхід–вихід) в обох напрямках (відмикається за відсутності живлення). Сумісний з системами пожежної сигналізації та аналогічними системами. Після завершення аварійної ситуації система повертається до нормального режиму роботи. |
| **Відсутність живлення** | Система дозволяє вільно проходити (вхід–вихід) в обох напрямках (відмикається за відсутності живлення). Також можна встановити блокування входу–виходу, вільний вхід–заблокований вихід або заблокований вхід–вільний вихід (залишається замкненим під час відсутності живлення). У конфігурації залишення замкненим під час відсутності живлення вільний прохід у вибраному напрямку можливий з використанням ключа перемикання на ручне управління. |
| **Вага** | ~29 кг |
| **Функції та обладнання, які замовляються окремо** | Бездротовий пульт дистанційного керування (приймач-передавач), ручне керування, ключ перемикання на ручне управління (з функцією залишення замкненим під час відсутності живлення), монетоприймач і контейнер для монет, один або кілька інтелектуальних приймачів монет/жетонів із контейнером, лічильник (зі скиданням/без скидання), кронштейн для кріплення зчитувача карток, фотоелементний датчик аварійних ситуацій, датчик завершення проходження, безконтактний датчик проходження (для моделей з електроприводом), обігрівач з позитивним температурним коефіцієнтом, датчик ваги верхньої кришки, нижня панель, резервний акумулятор, нержавіюча сталь марки 316, модулі RS232-RS485-TCP/IP, обмежувач, верхній індикатор проходу, нержавіюча сталь з електростатичним порошковим покриттям. |

ANDROID APP ON Google Play

TD-1302-0011(4) Y.T.30.03.2022

*Конструкція та технічні характеристики можуть змінюватися без попередження.